Elegir un cerrajero en una urgencia no es solo cuestión de rapidez, también lo es de criterio, porque una llamada hecha con prisas puede terminar en un sobrecoste o en un trabajo mal resuelto. Si está buscando un cerrajero 24 horas con garantías, conviene empezar por un servicio claro como cerrajero de urgencia, pero sin perder de vista el presupuesto, la identificación de la empresa y la forma en que explican el servicio. En Barcelona, donde abundan anuncios que prometen soluciones inmediatas, el filtro real sigue siendo la transparencia.

Cómo separar un servicio serio

La primera criba casi siempre se cerrajero 24 horas cerca hace con el tono de la conversación, no con el anuncio. Un cerrajero fiable suele explicar qué puede hacer, qué información necesita y qué margen de precio existe, mientras que una respuesta vaga o apurada suele ser mala señal.

Conviene recordar que, cuando un servicio se contrata bajo presión, el margen para los abusos crece. La OCU ha señalado que los servicios de cerrajería son especialmente conflictivos precisamente por ese contexto de nervios, y por eso tiene sentido pedir calma, detalles y un coste aproximado antes de aceptar nada.

También ayuda distinguir entre presencia comercial real y simple visibilidad en internet. La Agència Catalana del Consum advierte de que no conviene quedarse con los primeros resultados de búsqueda, porque muchas veces son publicidad, y además recomienda desconfiar de ofertas demasiado baratas o de diferencias de precio que parezcan desproporcionadas.

En la práctica, eso significa mirar algo más que la promesa de “llegamos en 15 minutos”. Si el servicio no aclara el alcance del trabajo, si evita hablar de tarifas o si responde con frases genéricas, el riesgo de acabar con un cerrajero barato que sale caro aumenta bastante.

Cuando se necesita apertura de puertas Barcelona, cambio de cerraduras Barcelona o reparación de cerraduras Barcelona, la urgencia no debería borrar el sentido común. Un servicio profesional suele poder explicar si la puerta puede abrirse sin romper, si habrá que cambiar el bombín o si la intervención será más amplia por el estado de la cerradura.

Lo que conviene preguntar por teléfono

La llamada inicial suele marcar la diferencia entre una avería resuelta con orden y una intervención confusa. Antes de aceptar una visita, merece la pena preguntar por el desplazamiento, por el tipo de actuación y por el precio mínimo, aunque la cifra final dependa del estado real de la puerta.

La OCU recomienda, ante una urgencia, llamar primero al seguro del hogar y, si no cubre el servicio, buscar un cerrajero del barrio y pedir presupuesto previo; si no es posible, sugiere pedir el coste de rechazo. Esa última parte importa más de lo que parece, porque evita que una visita termine en discusión si el cliente decide no seguir adelante.

En una situación tensa, un presupuesto por adelantado no elimina todos los riesgos, pero sí ordena la conversación. Si le dicen que solo pueden dar precio “una vez allí” y además esquivan cualquier orientación mínima, lo sensato es frenar un momento y comparar con otra opción.

Aquí también merece atención la forma en que se describen los materiales. Un cambio de bombín Barcelona no equivale siempre a un cambio completo de cerradura, y una instalación de cerraduras de seguridad no se puede vender como si fuera un trámite menor. Cuanto más precisa sea la explicación, más fácil resulta entender qué se está contratando.

En barrios con mucha oferta, la cercanía también cuenta. Un cerrajero cerca de mí suele poder valorar el desplazamiento con más criterio, y a veces eso evita pagar de más por servicios que, en realidad, no aportan ninguna ventaja real.

Señales de confianza en un servicio urgente

El aspecto más útil no siempre es el más vistoso, porque muchas webs prometen rapidez y poco más. Lo que suele dar confianza es la coherencia entre lo que anuncian, lo que contestan por teléfono y lo que luego aparece en la factura.

Cuando un cerrajero Barcelona trabaja bien, suele explicar la diferencia entre abrir puerta sin romper y sustituir piezas, y eso ya es una buena señal. Si además puede orientar sobre un cerrajero para puerta blindada o sobre una reparación concreta, el cliente puede tomar decisiones más informadas sin sentirse empujado.

Una práctica muy razonable consiste en fijarse en la claridad del diagnóstico. Si alguien asegura de entrada que todo se resuelve con un cambio completo, sin preguntar ni mirar el problema, merece la pena desconfiar, porque muchas incidencias pequeñas acaban encareciéndose por exceso de intervención.

Otro indicador útil es la consistencia del lenguaje. Un servicio serio distingue entre apertura, cambio de cerraduras Barcelona, cambio de bombín Barcelona e instalación de cerraduras de seguridad, y no mezcla todo como si fuera exactamente lo mismo. Ese nivel de precisión no es decoración, es una forma de respetar al cliente.

Cuando se busca un cerrajero 24h Barcelona, también conviene mirar si el servicio explica límites. Nadie serio promete milagros universales, porque no todas las puertas, bombines o cerraduras responden igual, y una respuesta prudente suele ser más fiable que una promesa demasiado redonda.

En Barcelona, además, el usuario tiene a mano canales de información y reclamación si algo sale mal. La OMIC ofrece atención telemática, presencial y por teléfono 010, y si una reclamación no se resuelve puede iniciarse un procedimiento ante la Junta Arbitral de Consum del Ayuntamiento de Barcelona.

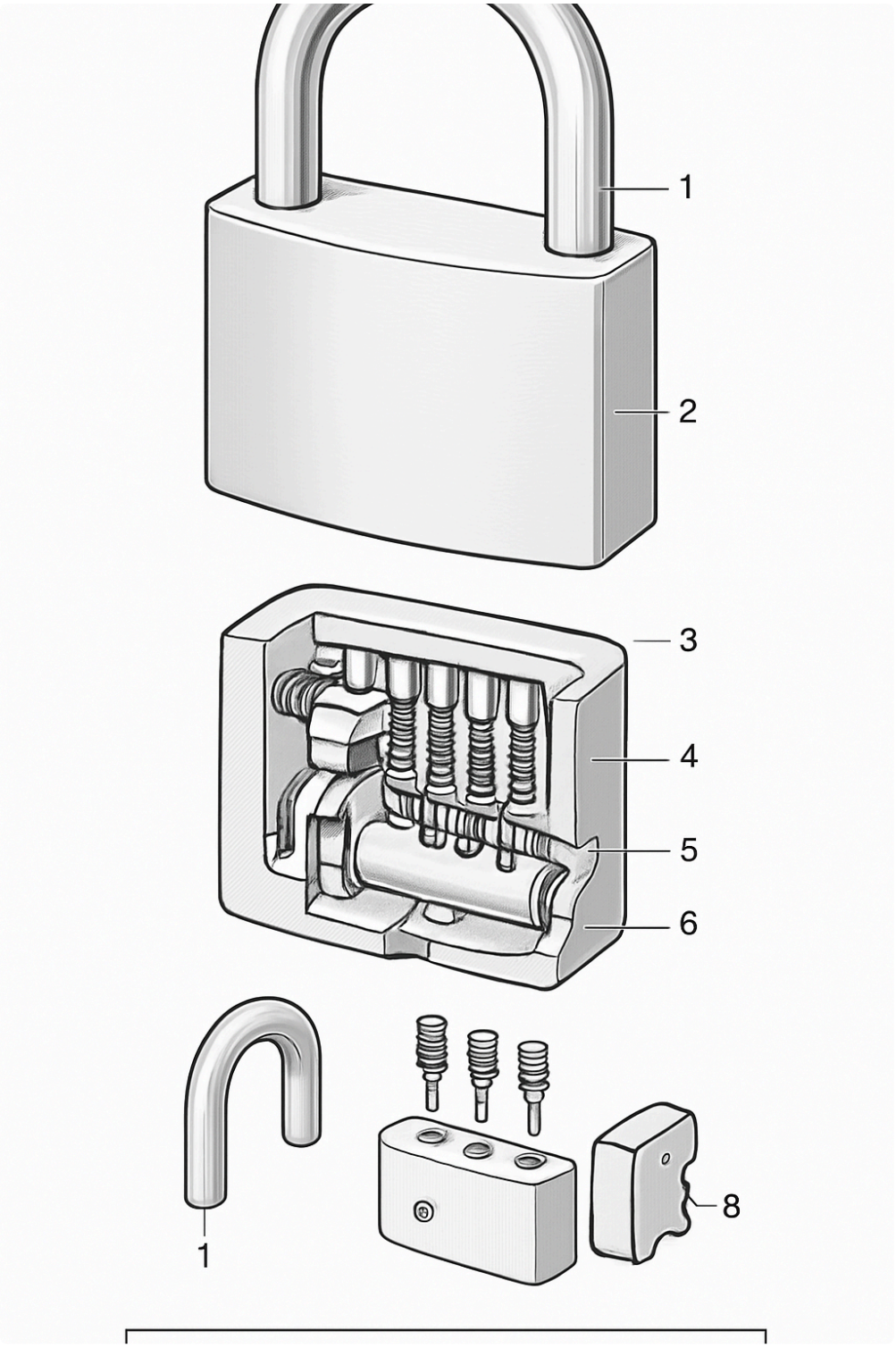

Dónde suele esconderse el problema

Las tarifas muy agresivas llaman la atención, pero no siempre por buenas razones. Cuando una oferta destaca únicamente por ser barata, sin explicar qué incluye ni cómo se calcula, lo prudente es hacer más preguntas antes de aceptar.

La Generalitat de Catalunya indica que, si se detectan diferencias de precio muy grandes o una oferta demasiado buena, debe desconfiarse porque puede tratarse de un intento de estafa. Esa advertencia encaja muy bien con la cerrajería urgente, donde la presión del momento hace más fácil decir que sí a la primera cifra que suena aceptable.

En la práctica, el problema no es solo pagar más, sino aceptar un precio bajo que luego se convierte en otra cosa. A veces el importe inicial parece razonable, pero después aparecen suplementos, desplazamientos, material o conceptos que no se habían explicado con claridad.

Por eso, cuando se compara un cerrajero económico Barcelona con otro que detalla mejor el servicio, no conviene fijarse solo en el total más bajo. La transparencia suele tener más valor que una rebaja llamativa, sobre todo cuando hay una puerta bloqueada y poco margen para negociar.

También es útil recordar que la urgencia no debería convertir una avería en una venta forzada. Si el trabajo real exige un cambio de bombín, una reparación específica o una intervención más compleja, eso debe poder explicarse con argumentos sencillos, no con presión comercial.

Reclamar sin perder tiempo

Si la intervención no resuelve el problema, la prioridad no es discutir por principio, sino ordenar los hechos. Conviene conservar el presupuesto, la factura y cualquier mensaje intercambiado, porque esos datos ayudan a explicar qué se pidió y qué se terminó realizando.

Cuando el servicio se presta en Barcelona, la vía de reclamación no se queda en una simple llamada enfadada. La OMIC puede orientar al consumidor, y la Agència Catalana del Consum dispone de un canal para reclamación, queja o denuncia con sede en Barcelona, lo que aporta un marco más útil que la pura improvisación.

En mi experiencia, las reclamaciones más eficaces son las que describen el problema con precisión. No basta con decir que “salió mal”, hace falta explicar qué se solicitó, qué se cobró y en qué punto dejó de coincidir la realidad con lo acordado.

Esto también importa si la cerradura quedó dañada tras una apertura de puertas Barcelona o si la solución prometida no era la adecuada para una puerta blindada. Cuanto más claro sea el relato, más fácil resulta que el caso avance sin perder semanas.

Si la factura aparece inflada o incluye conceptos que nunca se mencionaron, no está de más pedir una explicación por escrito. Ese simple gesto ordena la conversación y, en muchos casos, frena intentos de convertir una intervención básica en una cuenta desproporcionada.

Cuándo merece la pena pedir una segunda opinión

No todas las urgencias exigen la primera respuesta disponible, aunque parezca lo más cómodo. Si el problema admite unos minutos de margen, una segunda opinión puede evitar una mala decisión y, en ciertos casos, incluso resolver el asunto de forma menos invasiva.

Pedir otro criterio tiene sentido cuando el presupuesto es confuso, cuando el diagnóstico parece excesivo o cuando el lenguaje comercial suena más a presión que a explicación. Un cerrajero Barcelona que sabe lo que hace no suele *Cerrajero urgente* molestarse por preguntas razonables, al contrario, normalmente las contesta con más detalle.

Esto no significa retrasar una apertura crítica ni complicar un bloqueo real. Significa, más bien, distinguir entre una urgencia de verdad y una impaciencia que alguien puede aprovechar para vender más de la cuenta.

Hay situaciones en las que abrir la puerta sin romper sigue siendo viable y otras en las que la cerradura ya no ofrece una salida limpia. La diferencia la marca la valoración técnica, no el deseo del cliente ni la promesa publicitaria más vistosa.

Cuando el objetivo es un cambio de cerraduras Barcelona o una instalación de cerraduras de seguridad, la segunda opinión puede ayudar a no sobredimensionar el trabajo. A veces basta con una solución intermedia, otras veces no, pero esa decisión debería apoyarse en criterios técnicos y no en la urgencia emocional del momento.

Pequeños datos que ahorran tiempo

Una llamada más precisa suele ahorrar errores, vueltas innecesarias y malentendidos. Antes de marcar, ayuda tener claro el tipo de puerta, si la llave gira, si se ha quedado dentro o si la cerradura no responde desde hace tiempo.

Si la avería afecta a una puerta blindada, a una vivienda habitual o a un local, conviene decirlo desde el primer minuto. Esa información orienta mejor al cerrajero urgente y evita que la visita llegue sin el material adecuado o con expectativas equivocadas.

También es útil describir qué se ha intentado ya. Si la llave se rompió, si hubo un atasco previo o si la cerradura venía fallando desde días antes, el diagnóstico inicial gana precisión y la intervención suele ser más rápida.

En servicios de cerrajero 24 horas, cada detalle cuenta, porque la logística nocturna o de fin de semana no deja mucho margen para improvisar. Cuanto más clara sea la información, más fácil resulta distinguir entre una reparación sencilla y un cambio de bombín Barcelona que exige otra preparación.

No hace falta convertir la llamada en un interrogatorio, pero sí transmitir datos suficientes para que la respuesta sea útil. Esa pequeña disciplina suele diferenciar a quien contrata con confianza de quien acaba resolviendo la urgencia a ciegas.

Elegir bien cuando hay prisa

La urgencia aprieta, pero eso no obliga a renunciar al criterio. Un servicio serio de cerrajero Barcelona se nota en la claridad, en el presupuesto previo, en la explicación de lo que hará y en la forma de responder cuando el cliente pregunta lo que necesita saber.

La mejor defensa frente a abusos sigue siendo una mezcla de prudencia y comparación. Si el anuncio es demasiado llamativo, si la oferta parece casi imposible o si la conversación no despeja dudas básicas, lo más inteligente es parar un momento y revisar antes de aceptar.

Quien busca un cerrajero 24 horas para una apertura de puertas Barcelona, una reparación de cerraduras Barcelona o un cambio de cerraduras Barcelona no necesita una promesa grandilocuente, necesita una respuesta sólida. En ese terreno, la información clara vale más que la velocidad aparente, y la confianza se construye con hechos pequeños, no con frases ruidosas.