Elegir un cerrajero de confianza en Barcelona no debería ser una apuesta hecha con prisas, pero muchas veces lo parece cuando la puerta no abre o la cerradura falla. Al buscar ayuda urgente, cerrajeros conviene mirar más allá del primer anuncio y comparar señales de seriedad, porque un servicio mal elegido puede salir caro, tanto en dinero como en tranquilidad, y por eso resulta útil revisar opciones como cerrajero urgente con cabeza fría. La diferencia entre resolver una incidencia en minutos o acabar con una factura discutible suele estar en unos pocos detalles que, en una urgencia, se pasan por alto demasiado fácil.

Qué conviene mirar antes de llamar

La primera criba empieza antes de que nadie toque la cerradura y suele ser más sencilla de lo que parece. Un profesional fiable suele explicar qué hará, cuánto puede costar y qué margen hay si la puerta presenta una complejidad especial, mientras que quien evita concretar suele dejar más dudas que certezas. Esa claridad importa todavía más en un cerrajero 24h Barcelona, porque la urgencia no debería convertirse en excusa para improvisar precios o condiciones.

Conviene desconfiar de los resultados que prometen demasiado y de las ofertas que parecen milagrosas. La Agència Catalana del Consum ha advertido que, al buscar servicios de cerrajería por internet, no es buena idea quedarse con los primeros resultados, porque a menudo son publicidad, y también recomienda recelar de precios excesivamente bajos. Esa advertencia encaja con una experiencia muy común, un anuncio barato puede acabar encareciéndose en el desplazamiento, en la apertura o en supuestos extras que no se mencionaron al principio.

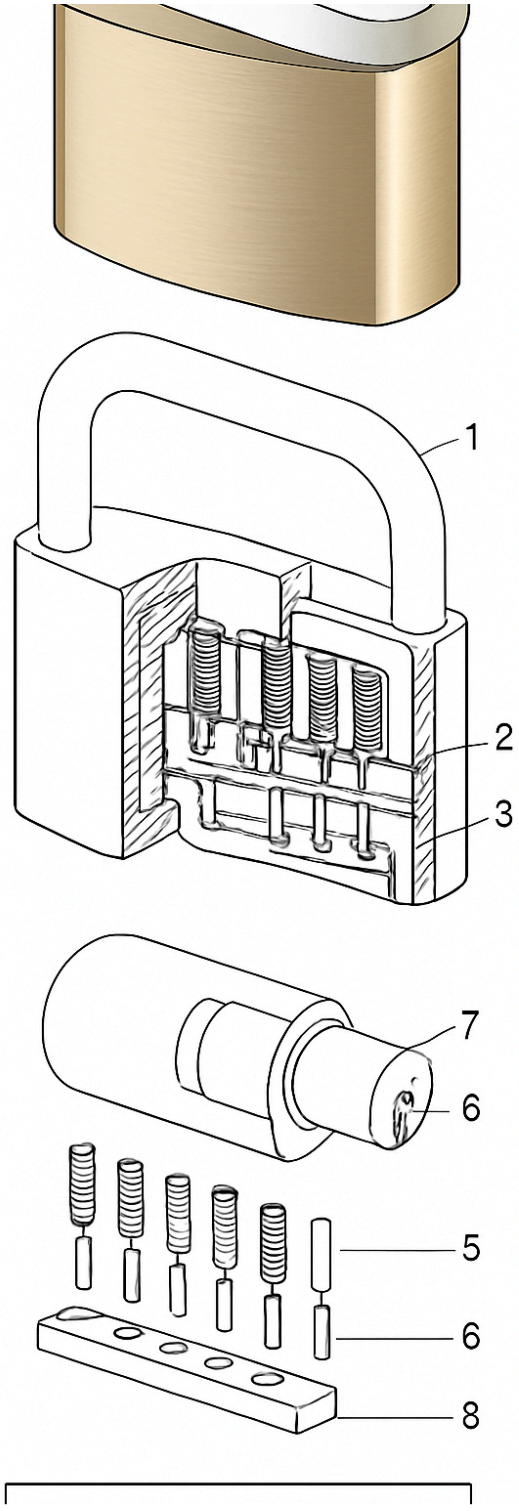

Cuando la llamada es urgente, la presión juega en contra del usuario y a favor de quien vende rápido. La OCU recuerda que estos servicios suelen contratarse con nervios, y por eso recomienda llamar primero al seguro del hogar si existe cobertura, y después buscar un cerrajero del barrio para pedir presupuesto previo o, si no es posible, al menos el coste de rechazo. Ese orden reduce sorpresas y ayuda a distinguir entre una urgencia real y una oportunidad para inflar el importe final.

Un presupuesto serio no necesita adornos, necesita precisión. Si se habla de apertura de puertas Barcelona, de cambio de bombín Barcelona o de cambio de cerraduras Barcelona, lo normal es que el profesional indique qué incluye exactamente, qué piezas se van a usar y si la intervención exige material adicional. Cuando la explicación se queda en frases vagas, la prudencia manda pedir más detalles o colgar sin compromiso, porque la falta de concreción suele ser una señal más útil que cualquier eslogan.

La atención previa también dice mucho de la calidad del servicio. Un cerrajero económico Barcelona puede ser totalmente válido si trabaja con márgenes razonables y costes claros, pero el precio bajo por sí solo no significa

nada si después aparecen recargos por horario, desplazamiento o herramientas que no se mencionaron. En la práctica, lo más sensato es comparar dos o tres opciones y valorar si el tono de la conversación transmite orden, experiencia y disposición para explicar el trabajo sin presionar.

Qué hacer durante una urgencia

La urgencia no elimina el margen de decisión, solo lo reduce. Si la puerta se ha quedado bloqueada, lo mejor es evitar empujar, golpear o forzar la manilla, porque abrir puerta sin romper requiere justamente lo contrario, es decir, técnica, paciencia y una lectura correcta del mecanismo. Una intervención precipitada puede transformar una avería sencilla en una reparación más larga y más costosa, sobre todo si hablamos de una cerradura antigua o de una puerta con herrajes delicados.

A veces el problema no está en la puerta, sino en el bombín o en el desgaste interno de la cerradura. En esos casos, un profesional con experiencia sabe si basta un ajuste, si hace falta una reparación de cerraduras Barcelona o si la solución real es un cambio completo del sistema. La diferencia importa, porque no todas las incidencias exigen la misma respuesta, y pagar por una sustitución innecesaria es uno de los errores más habituales cuando se actúa con demasiada prisa.

Cuando la vivienda tiene una puerta blindada, la prudencia debe subir un nivel más. Un cerrajero para puerta blindada no solo necesita herramientas adecuadas, también debe saber trabajar sin dañar el conjunto ni dejar la puerta peor de lo que estaba antes de la llamada. En este tipo de casos, la explicación previa sobre el método de apertura, el estado del cilindro y la posibilidad de reparación resulta casi tan importante como la intervención en sí.

En una incidencia nocturna o de fin de semana, la palabra 24 horas suena bien, pero no basta. El cerrajero de urgencia de Barcelona que merece confianza es el que mantiene el mismo criterio de transparencia a las tres de la mañana que a media mañana, porque la hora puede cambiar el contexto, pero no debería cambiar las reglas básicas de un servicio correcto. Si la comunicación se vuelve evasiva justo cuando preguntas por el cerrajería urgente precio o por lo que incluye el desplazamiento, la respuesta prudente sigue siendo la misma, buscar otra opción.

También conviene valorar la distancia real y no solo la promesa de rapidez. Un cerrajero cerca de mí puede llegar antes, pero esa cercanía solo sirve si va acompañada de una intervención ordenada y de una identificación clara de lo que va a hacer en la puerta, en la cerradura o en el bombín. La rapidez, por sí sola, nunca es una garantía, y en cerrajería la velocidad sin criterio suele salir más cara que una espera breve pero bien gestionada.

Dónde se nota la experiencia de verdad

No todas las intervenciones pesan igual ni se resuelven igual. Una apertura de puertas Barcelona puede ser una maniobra relativamente limpia si la cerradura no está dañada, mientras que un cambio de cerraduras Barcelona implica revisar compatibilidades, nivel de seguridad y estado del conjunto. Esa diferencia, que parece obvia cuando se explica con calma, a menudo se diluye en anuncios genéricos que mezclan servicios muy distintos bajo una misma promesa rápida.

servicios de cerrajería

El cambio de bombín Barcelona merece atención aparte porque suele ser una de las soluciones más prácticas después de una pérdida de llaves, un cambio de inquilino o una sospecha de copia no controlada. Aquí no solo importa sustituir una pieza, sino elegir una que tenga sentido para la puerta y para el uso real de la vivienda, porque no siempre el modelo más caro es el más adecuado ni el más barato el más sensato. Un buen profesional

explica esas diferencias sin empujar hacia la opción más rentable para él, y eso se nota mucho en la conversación previa.

La instalación de cerraduras de seguridad requiere todavía más criterio técnico. No basta con colocar un mecanismo robusto, también hay que valorar cómo trabaja con el marco, la hoja de la puerta y el resto de elementos, especialmente cuando el inmueble presenta un uso intenso o una puerta con años de servicio. En la práctica, una instalación bien hecha se nota en el tacto diario, en la suavidad del giro y en la ausencia de pequeños enganches que más tarde se convierten en averías repetidas.

Los trabajos de reparación de cerraduras Barcelona suelen ser más agradecidos de lo que la gente imagina, siempre que la avería se detecte pronto. Muchas veces un ajuste o una sustitución parcial evita cambiar todo el sistema, y esa decisión ahorra dinero sin sacrificar seguridad, algo que el cliente agradece especialmente cuando ya venía de una mala experiencia previa. Por eso merece la pena preguntar si existe reparación antes de aceptar una sustitución completa, porque no todas las puertas necesitan la misma solución.

Cuando se habla de un cerrajero económico Barcelona, la clave está en entender qué hace económico a ese servicio. Si la tarifa es razonable porque trabaja bien, informa de antemano y no añade conceptos extra al final, el término tiene sentido; si el precio parece bajo solo para enganchar la llamada, entonces la palabra económica deja de describir un servicio y pasa a describir una táctica comercial. La diferencia no es semántica, es práctica, y se ve en la factura final mucho antes que en cualquier anuncio.

Qué opciones existen después del servicio

Incluso cuando la urgencia ya pasó, sigue siendo útil revisar con calma lo ocurrido. Si el importe final no coincide con lo acordado, si el trabajo no se ajusta a lo prometido o si hubo una comunicación confusa, el consumidor no está desarmado, porque en Barcelona la OMIC ofrece atención telemática, presencial y por teléfono 010, y si no se resuelve una reclamación puede iniciarse un procedimiento ante la Junta Arbitral de Consum del Ayuntamiento de Barcelona. Esa vía resulta especialmente valiosa cerrajero urgente cuando la discusión no gira solo en torno al dinero, sino también a la forma en que se prestó el servicio.

La documentación sigue siendo el mejor aliado cuando surge un conflicto. Guardar mensajes, anotar la hora de la llamada, conservar el presupuesto y pedir detalle de la intervención ayuda a reconstruir los hechos con más precisión que la memoria, que después de una urgencia suele ser bastante menos fiable de lo que parece. También conviene anotar si hubo diferencias entre lo anunciado y lo ejecutado, porque en consumo los matices importan mucho y a menudo son los que permiten explicar por qué una reclamación tiene recorrido.

Si la conversación con la empresa no lleva a una solución razonable, todavía quedan canales formales. La Agència Catalana del Consum dispone de un canal de reclamación, queja o denuncia con sede en Barcelona para gestionar conflictos de consumo, y eso ofrece una salida ordenada cuando el usuario necesita dejar constancia de lo ocurrido. No siempre hace falta llegar lejos, pero saber que existe esa opción cambia la postura del consumidor, que deja de sentirse atrapado entre la factura y el silencio.

En la práctica, reclamar también sirve para ordenar la experiencia. Muchas personas solo descubren dónde estuvo el problema cuando escriben los hechos con detalle, separando lo que se prometió, lo que se hizo y lo que se cobró, y esa claridad ayuda tanto si se pide una corrección amistosa como si se decide seguir el cauce administrativo. Ese ejercicio, aunque tarde un poco, suele ser más útil que una discusión telefónica hecha todavía con los nervios del momento.

La manera más segura de decidir

Si hubiera que resumir toda esta elección en una sola idea, sería esta: la confianza se construye antes de abrir la puerta. Un cerrajero serio explica, escucha, concreta y no usa la urgencia como coartada, y ese comportamiento vale tanto para una apertura de puertas Barcelona como para un cambio de cerraduras Barcelona o una reparación de cerraduras Barcelona. En cambio, cuando todo gira alrededor de la prisa y de un precio demasiado bonito, la cautela deja de ser una manía y pasa a ser una herramienta de ahorro.

En Barcelona, donde la oferta es amplia y la búsqueda suele empezar por internet, conviene hacer justo lo contrario de lo impulsivo. Preguntar por el alcance del trabajo, pedir un presupuesto previo, comparar sin quedarse con el primer resultado y valorar si el profesional habla con naturalidad son gestos pequeños, pero marcan una diferencia enorme cuando se trata de un cerrajero 24 horas o de un cerrajero de urgencia de Barcelona. La buena elección rara vez necesita dramatismo, solo método y un poco de paciencia.

La experiencia, al final, deja una lección bastante simple. Quien llama con calma, pregunta con precisión y cambio de cerraduras se fija en las señales de transparencia suele evitar la mayoría de problemas que aparecen cuando se contrata con prisas, y eso vale tanto para una puerta atascada como para una cerradura que ya no inspira confianza. Elegir bien no siempre ahorra el precio más alto, pero casi siempre evita el coste más desagradable, que es tener que resolver dos veces el mismo problema.